# TRÍCH LỤC BẢN ĐỒ ĐỊA CHÍNH

*( Kèm theo Quyết định số: ..... / QĐ - UBND, ngày ..... tháng ..... năm 2020 của UBND huyện )*

1. Số hiệu thửa đất: *20*; Tờ bản đồ số: *135*

Xã : *Mô Rai* Huyện : *Sa Thầy* Tỉnh: *Kon Tum*

2. Tổng diện tích: *1129,0* $m^2$; *Trong đó: diện tích thu hồi : 1129,0 $m^2$, diện tích còn lại : 0,0 $m^2$*

3. Mục đích sử dụng đất: *Đất nương rẫy trồng cây hàng năm khác*

4. Tên người sử dụng đất: *A Đi*

Địa chỉ thường trú: *Làng Xôp, Xã Mô Rai, huyện Sa Thầy, tỉnh Kon Tum*

5. Các thay đổi của thửa đất so với giấy tờ pháp lý về quyền sử dụng đất: *Không*

6. Bản vẽ thửa đất:

6.1. Sơ đồ thửa đất : *Tỷ lệ :1/866*

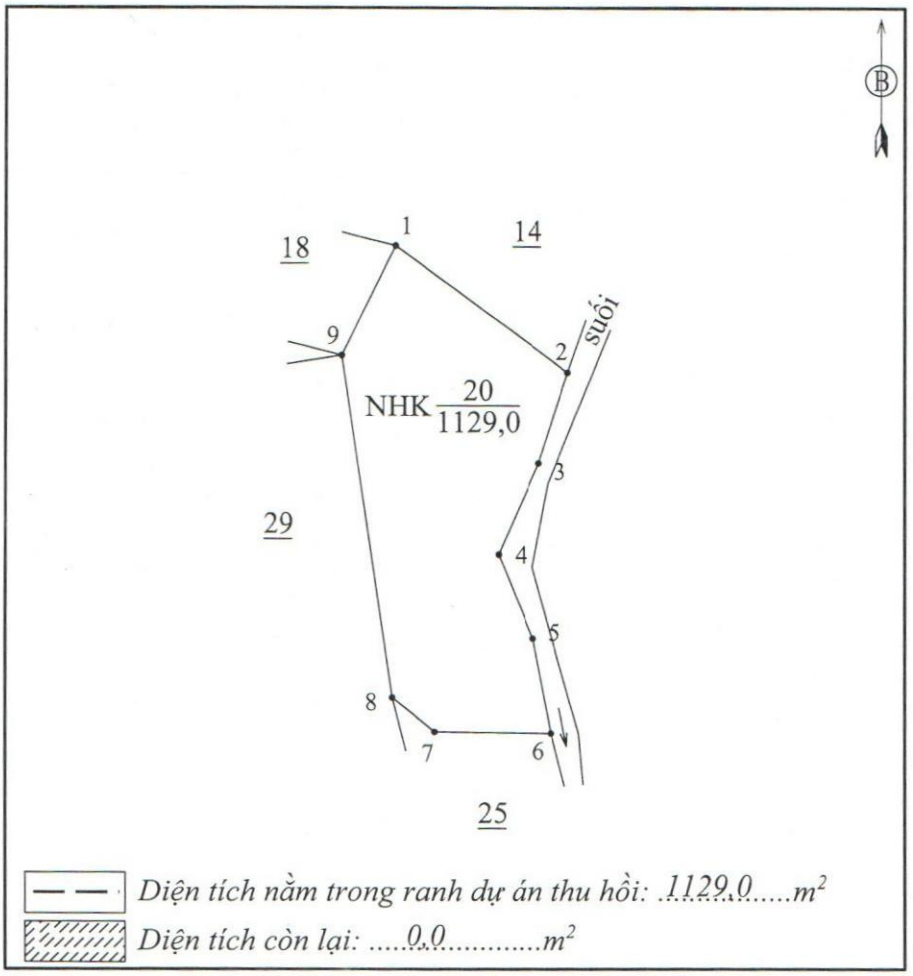


6.2. Chiều dài cạnh thửa

| Cạnh | Chiều dài (m) |
|---|---|
| 1 - 2 | 26.78 |
| 2 - 3 | 11.93 |
| 3 - 4 | 12.41 |
| 4 - 5 | 11.25 |
| 5 - 6 | 12.04 |
| 6 - 7 | 14.65 |
| 7 - 8 | 6.88 |
| 8 - 9 | 42.96 |
| 9 - 1 | 15.15 |

***Kon Tum, ngày ..... tháng ..... năm 2020***

**Người trích lục**
***(Ký, ghi rõ họ và tên)***

***Phạm Hữu Duy***

**Công ty TNHH Tư vấn và Xây dựng Hoàng Nguyên Kon Tum**
***(Ký tên, đóng dấu)***

M.S.D.N: 6101256665 - C.T.T.N.H.H
CÔNG TY TNHH TƯ VẤN VÀ XÂY DỰNG HOÀNG NGUYÊN KON TUM
TỈNH KON TUM

**GIÁM ĐỐC**
*Nguyễn Bá Trường*

**TRÍCH LỤC BẢN ĐỒ ĐỊA CHÍNH**
(Bổ sung)

1. Số hiệu thửa đất: *20*.....; Tờ bản đồ địa chính số: *135*.....

| Cạnh | Chiều dài (m) | Cạnh | Chiều dài (m) | Cạnh | Chiều dài (m) |
|---|---|---|---|---|---|
| | | | | | |